100% ОРИГИНАЛЬНЫЙ ДИЗАЙН

ПРЕЦИЗИОННЫЙ КОНДИЦИОНЕР

imbat®
СИСТЕМЫ ОХЛАЖДЕНИЯ И КОНДИЦИОНИРОВАНИЯ

ОБЩИЕ ХАРАКТЕРИСТИКИ

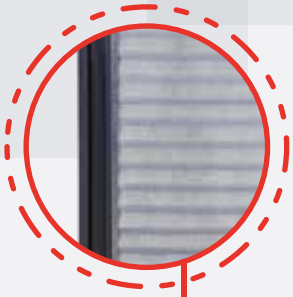

Фильтр

Высокоэффективный фильтр G4 и сигнал о загрязнении фильтра входят в стандартную комплектацию.

Спиральные компрессоры

Используются бесшумные, высокоэффективные спиральные компрессоры. Для одноконтурных моделей с несколькими компрессорами разных мощностей применяется технология ассиметричного охлаждения, повышающая эффективность при частичных нагрузках и позволяющая осуществлять ступенчатое регулирование производительности.

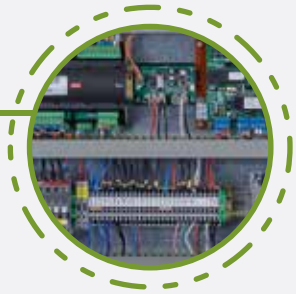

Электрический щит

Электрический щит расположен в легкодоступном месте и соответствует стандарту EN 60204-1. Электрические кабели пронумерованы и имеют цветную маркировку. Все кабельные разъемы спроектированы в соответствии со стандартами IP65 и имеют самый высокий уровень безопасности. Панель управления может быть подключена к системам дистанционного управления.

Вентилятор

Радиальный вентилятор с регулируемой скоростью вращения и высокоэффективным электронно-коммутируемым (EC) двигателем входит в стандартную комплектацию для устройства.

Электрический нагреватель

Электрический нагреватель из хромоникелевой нержавеющей стали входит в базовую комплектацию.

Компания «Имбат» оставляет за собой право вносить изменения в модель, мощность, размеры и характеристики без предварительного уведомления.

ОБЩИЕ ХАРАКТЕРИСТИКИ

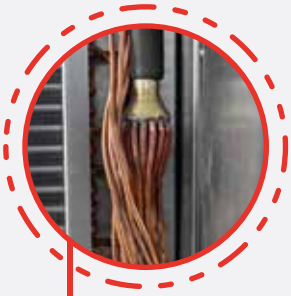

Испаритель

Применяется испаритель непосредственного испарения с медными трубками и алюминиевыми ламелями, изготовленными специально для обеспечения высокой эффективности.

Электронный расширительный клапан

Электронный расширительный клапан входит в стандартную комплектацию оборудования.

Панель управления

Панель управления включает в себя усовершенствованный микропроцессор с возможностью настройки параметров, уставок, просмотра кодов ошибок, аварийных сигналов и функций управления. При востановлении электропитания после сбоя оборудование автоматически продолжит свою работу с предыдущими настройками.

Увлажнитель

Используется паровой увлажнитель электродного типа с пропорциональным управлением.

Компания «Имбат» оставляет за собой право вносить изменения в модель, мощность, размеры и характеристики без предварительного уведомления.

СТАНДАРТНЫЕ ФУНКЦИИ

- 6-150 — Диапазон холодопроизводительности в кВт
- R-410 A — Хладагент
- 7/12°C — Охлажденная Вода
- Проводной пульт дистанционного управления
- Спиральный Компрессор
- Охлаждение
- Асимметричное Охлаждение
- Контроль Влажности
- full automatic — Полностью Автоматический
- EC-вентилятор
- eev — Электронный Расширительный Клапан

ОБЛАСТИ ПРИМЕНЕНИЯ

Центры обработки данных, системные объекты, музеи, архивны, лаборатории, помещения для электрического и электронного оборудования, зоны компьютерных и телекоммуникационных систем имеют свои критерии поддержания климата, отличные от комфортных условий. Оборудование комапании Imbat предназначено для предотвращения перегрева помещения и оборудования, потери информации, окисления, короткого срока служды и преждевременного выхода из строя охлаждаемого оборудования, а также для обеспечения оптимальной и точной температуры и влажности.

НАДЕЖНОСТЬ И СТАБИЛЬНОСТЬ

Оборудование предназначено для обеспечения всесезонного, круглосуточного, стабильного и точного контроля влажности и температуры. Прецизионные кондиционеры Imbat обеспечивают равномерную выработку ресурсов компрессоров и имеют длительный жизненный цикл после окончания гарантии.

Точный Контроль Температуры

Точный Контроль Влажности

ОСОБЕННОСТИ ОБОРУДОВАНИЯ ИМБАТ

ТОЧНЫЙ КОНТРОЛЬ

Оборудование поддерживает уровни температуры в пределах +/- 1°C и относительной влажности в пределах +/- 2%.

ВЫСОКАЯ ЭФФЕКТИВНОСТЬ

Прецизионные кондиционеры «Имбат» были разработаны для обеспечения максимальной энергоэффективности. В испарителе и конденсаторе стандартно используется большая площадь поверхности теплообмена.

АСИММЕТРИЧНОЕ ОХЛАЖДЕНИЕ

В многокомпрессорных системах используются компрессоры разной производительности, принцип работы которых обеспечивает возможность многоступенчатого регулирования производительности. Таким образом, уменьшается частота включений/выключений компрессоров, благодаря чему увеличивается срок службы оборудования.

ОБЩИЕ ХАРАКТЕРИСТИКИ

АВТОМАТИЧЕСКОЕ УВЛАЖНЕНИЕ И ОСУШЕНИЕ

Прецизионные кондиционеры «Имбат» оснащены функциями нагрева, охлаждения, увлажнения и осушения благодаря передовому программному обеспечению и автоматизации. Температура поддерживается в пределах +/- 1С; относительная влажность в пределах +/- 2%.

ВЫСОКИЙ КОЭФФИЦИЕНТ ЯВНОГО ТЕПЛА

Коэффициент явного тепла оборудования Имбат составляет 0,9-1. Благодаря этому обеспечиваются оптимальные условия кондиционирования воздуха.

ПЕРЕДНИЕ ДВЕРЦЫ ДЛЯ СЕРВИСНОГО ОБСЛУЖИВАНИЯ

Все дверцы для обслуживания прецизионных кондиционеров «Имбат» находятся спереди. Таким образом обеспечивается простота и доступность сервисного и технического обслуживания.

Компания «Имбат» оставляет за собой право вносить изменения в модель, мощность, размеры и характеристики без предварительного уведомления.

ОБЩИЕ ХАРАКТЕРИСТИКИ

АВТОМАТИЗАЦИЯ И РАЦИОНАЛЬНОЕ ИСПОЛЬЗОВАНИЕ

Оборудование Имбат отличается простотой использования и инадежностью, обеспечивая при этом оптимальные условия кондиционирования воздуха и контроля влажности.

ДИСТАНЦИОННОЕ УПРАВЛЕНИЕ IoT

Управление прецизионными кондиционерами «Имбат» осуществляется с помощью программного обеспечения, специально разработанного в соответствии с дизайном компании «Имбат». Кондиционеры могут быть легко подключены к системам управления здания и котролироваться с помощью специального дистанционного управления.
Сбор данных осуществляется в режиме реального времени с помощью системы Imbat IOT. Это позволяет собирать и анализировать данные для автоматического пересмотра установленных параметров.
Во вторую очередь, данные используются для дальнейшего улучшения дизайна.
В рамках системы управления информационной безопасн остью (ISO 27001) «Имбат» гарантирует конфиденциальнос ть, целостность и доступность данных.

УПРАВЛЕНИЕ МИКРОПРОЦЕССОРОМ

Микропроцессор позволяет программировать оборудование ежедневно, еженедельно и ежемесячно, обеспечивая полный автоматический цикл работы.
Кондиционеры компании Imbat могут бытьподключены к системам управления здания икотролироваться с помощью специальногодистанционного управления.
На панели управленияотображаются уровни температуры и влажности, атакже информация о засорении фильтра, блокировкепотока воздуха и другие аварийные сигналы и кодыошибок.

СИСТЕМА "ВЕДУЩИЙ-ВЕДОМЫЙ"

Всё оборудование управляются ведущим устройством, а ведомые устройства находятся в режиме ожидания. При востановлении электроэнергии после отключения или при востановлении интернет-соединения ведомые устройства продолжат поддерживать уставки параметров, которые были заданы до сбоя питания, тем самым обеспечивая бесперебойную работу.

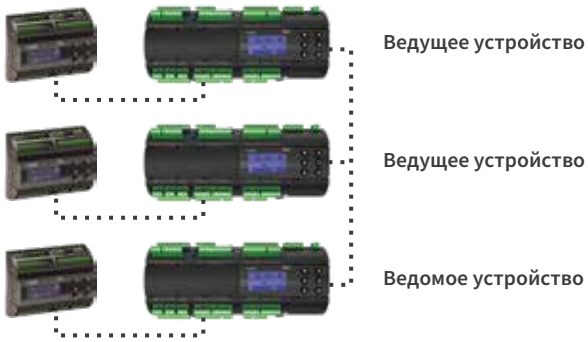

ОПЦИОНАЛЬНОЕ ПРИМЕНЕНИЕ

Типы *воздушного потока*

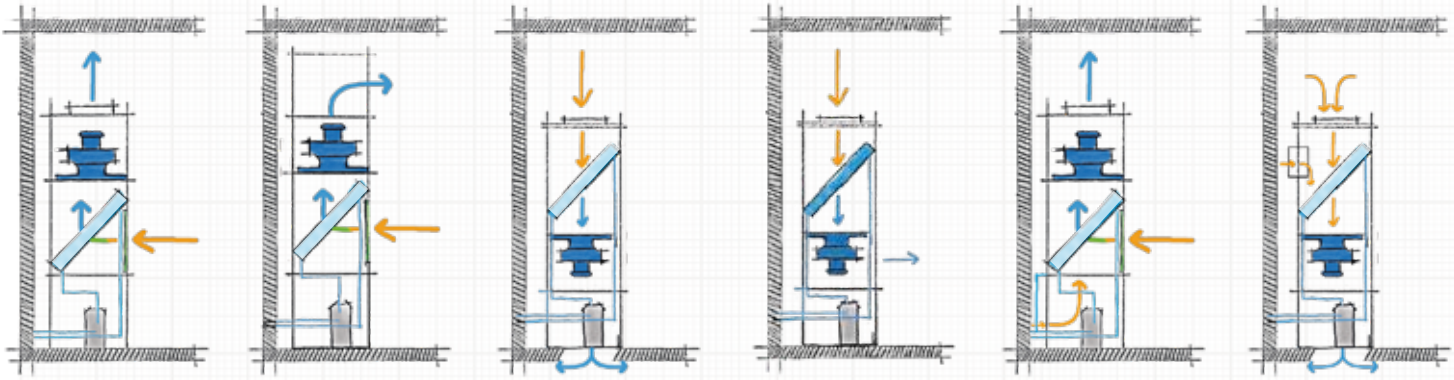

Подача вверх

Подача вверх с помощью пленума

Подача вниз

Подача спереди

Естественное охлаждение
Подача вверх

Естественное охлаждение
Подача вниз

Типы *охлаждения*

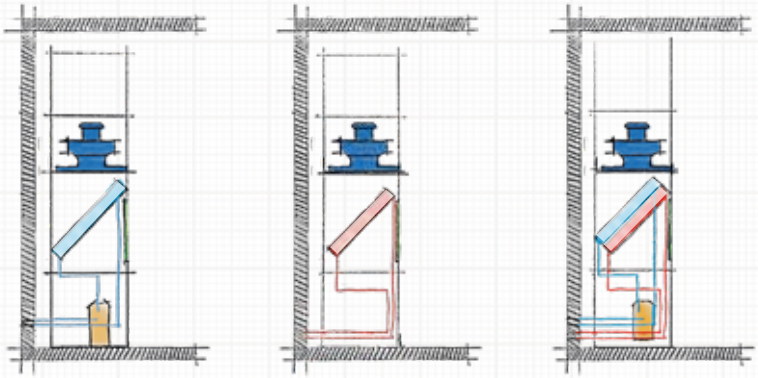

Непосредственное испарение

Водяной теплообменник

Двойная система охлаждения
Непосредственное испарение
Водяной теплообменник

Типы *конденсаторов*

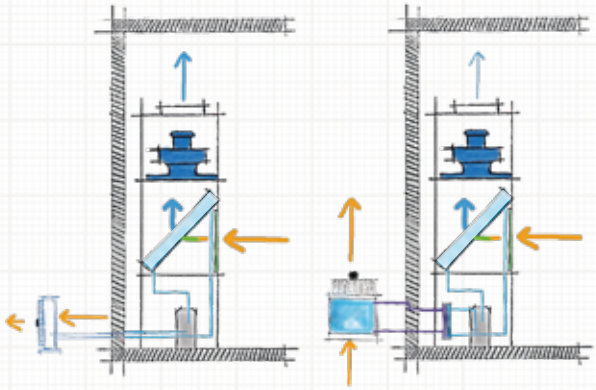

Воздушное охлаждение

Водяное охлаждение

Типы *конденсаторов*

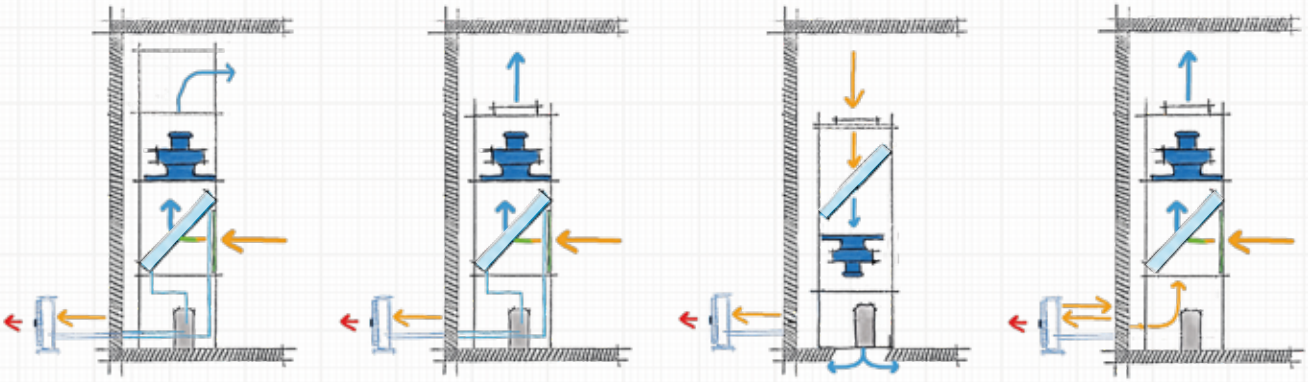

Воздушное охлаждение
Подача вверх с помощью пленума

Воздушное охлаждение
Подача вверх

Воздушное охлаждение
Подача вниз

Воздушное охлаждение +
естественное охлаждение

Компания «Имбат» оставляет за собой право вносить изменения в модель, мощность, размеры и характеристики без предварительного уведомления.

ОБЩИЕ ХАРАКТЕРИСТИКИ

С ВОЗДУШНЫМ ОХЛАЖДЕНИЕМ

МОДЕЛЬ HK.HNG...		21	31	41	51	61	71	81	91	101	121	131
Охлаждение (R-410a)												
Общая холодопроизводительность	кВт	6,05	9,1	13,05	16,45	18,72	22,14	24,37	28,74	32,24	38,43	42,7
Явная охлаждающая способность	кВт	5,6	8,14	11,74	14,7	16,3	18,46	20,95	24,58	28,51	33,82	36,81
SHR		0,93	0,89	0,90	0,89	0,87	0,83	0,86	0,86	0,88	0,88	0,86
Потребление компрессора	кВт	1,60	2,60	3,15	3,91	4,54	5,24	5,69	6,50	7,84	8,75	9,94
EER	кВт	3,39	3,05	3,66	3,70	3,58	3,69	3,77	3,79	3,59	3,84	3,71
Охлаждение холодоносителем (7/12°C)												
Общая холодопроизводительность	кВт			13,72	15,26	19,72	23,28	25,33	27,46	33,08	43,95	46,58
Явная охлаждающая способность	кВт			11,55	12,94	16,23	19,58	21,41	23,39	28,97	36,16	38,53
SHR				0,84	0,85	0,82	0,84	0,85	0,85	0,88	0,82	0,83
Расход	м³/ч			2,36	2,62	3,39	4,00	4,36	4,72	5,69	7,56	8,01
Потери давления	кПа			34,5	42,1	42,9	20,8	24,4	23,01	19,4	34,9	38,8
Компрессор												
Тип компрессора		Роторный	Роторный	Спиральный	Спиральный	Спиральный	Спиральный	Спиральный	Спиральный	Спиральный	Спиральный	Спиральный
Количество компрессоров	шт	1										
Контур охлаждения		1										
Вентилятор												
Тип вентилятора		EC										
Расход воздуха	м³/ч	1650	2250	3500	4100	4500	5160	5800	6500	8750	9250	10250
Статическое давление	Па	50	50	75	75	75	100	100	100	100	100	100
Количество вентиляторов		1										
Мощность двигателя вентилятора	кВт	0,19	0,39	0,42	0,53	0,69	0,77	0,77	1,09	1,15	1,27	1,56
Электронагреватель												
Стандартный	кВт	3,00	3,00	3,00	3,00	3,00	6,00	6,00	6,00	9,00	9,00	9,00
Максимальный	кВт	6,00	6,00	6,00	6,00	6,00	12,00	12,00	12,00	15,00	15,00	15,00
Увлажнитель												
Тип увлажнителя		электродный										
Производительность	kg/h	4,00	4,00	4,00	4,00	4,00	8,00	8,00	8,00	8,00	8,00	8,00
Потребляемая мощность (макс.)	кВт	3,00	3,00	3,00	3,00	3,00	6,00	6,00	6,00	6,00	6,00	6,00
Конденсатор												
Тип вентилятора		Осевой										
Количество вентиляторов		1	1	1	1	1	2	2	2	2	3	3
Расход воздуха	м3/ч	5000	5100	8700	8250	8250	16800	15800	15000	15000	25150	23700
Мощность двигателя вентилятора (макс.)	кВт	0,34	0,34	0,85	0,85	0,85	1,7	1,7	1,7	1,7	2,55	2,55
Уровень звукового давления												
Уровень звукового давления (1м)	дБ(А)	79,01	82,99	82,35	79,05	81,33	84,21	79,04	82,05	85,62	79,80	83,31
Уровень звукового давления (10м)	dB(A)	45,79	49,77	49,13	45,86	48,11	50,99	45,82	48,83	52,40	46,58	50,90

МОДЕЛЬ HK.HNG...		151	162	182	202	222	242	262	302	364	404	444
Охлаждение (R-410a)												
Общая холодопроизводительность	кВт	48,67	48,44	56,55	61,95	69,74	76,86	85,4	97,34	113,1	128,96	139,48
Явная охлаждающая способность	кВт	41,61	41,87	48,87	53,75	60,54	67,64	73,62	83,22	97,74	114,04	121,08
SHR		0,85	0,86	0,86	0,87	0,87	0,88	0,86	0,85	0,86	0,88	0,87
Потребление компрессора	кВт	11,53	11,94	13,80	14,70	16,59	17,50	19,88	23,06	27,60	31,36	33,18
EER	кВт	3,72	3,54	3,52	3,59	3,53	3,76	3,65	3,51	3,57	3,59	3,66
Охлаждение холодоносителем (7/12°C)												
Общая холодопроизводительность	кВт		48,68	62,77	68,48	77,55	72,25	81,08	91,66			
Явная охлаждающая способность	кВт		40,54	56,61	60,97	63,98	60,65	67,28	76,75			
SHR	м		0,83	0,90	0,89	0,83	0,84	0,83	0,84			
Расход	³/ч		8,37	10,80	11,78	13,34	12,43	13,95	15,77			
Потери давления	кПа		43,5	37,8	36,4	49,4	41,8	30,8	26			
Компрессор												
Тип компрессора		Спиральный										
Количество компрессоров	шт	1	2	2	2	2	2	2	2	4	4	4
Контур охлаждения		1								2	2	2
Управление производительностью		1	3	3	3	3	3	3	3	7	7	7
Вентилятор												
Тип вентилятора		EC										
Расход воздуха	м³/ч	11700	12400	14125	16000	17150	17500	20000	24000	27500	29850	34000
Статическое давление	Па	100	150	150	150	150	150	150	150	150	150	150
Количество вентиляторов		2	2	2	2	2	3	3	3	4	4	4
Мощность двигателя вентилятора	kW	1,54	1,74	2,26	2,56	3,19	2,96	3,51	4,65	4,06	4,58	4,96
Электронагреватель												
Стандартный	kW	9,00	12,00	12,00	12,00	12,00	18,00	18,00	18,00	18,00	18,00	18,00
Максимальный	kW	15,00	18,00	18,00	18,00	18,00	24,00	24,00	24,00	30,00	30,00	30,00
Увлажнитель												
Тип увлажнителяс Потребляемая мощность (макс.)		электродный										
	kg/h	15,00	15,00	15,00	15,00	15,00	15,00	15,00	15,00	30,00	30,00	30,00
	kW	11,30	11,30	11,30	11,30	11,30	11,30	11,30	11,30	22,50	22,50	22,50
Количество вентиляторов		Осевой										
Расход воздуха		3	3	3	3	4	6	6	6	8	8	8
Мощность двигателя вентилятора (макс.)	m³/h	23700	23700	22500	22500	30000	50300	47400	47400	67000	64000	64000
	kW	2,55	2,55	2,55	2,55	3,4	5,1	5,1	5,1	6,8	6,8	6,8
Уровень звукового давления (1м)	dB(A)	79,97	83,79	85,74	85,47	87,21	88,63	86,80	87,40	88,75	88,48	90,22
Уровень звукового давления (10м)	dB(A)	46,95	50,57	52,53	52,25	53,99	55,41	53,58	54,18	55,53	55,26	87,00

Компания «Имбат» оставляет за собой право вносить изменения в модель, мощность, размеры и характеристики без предварительного уведомления.

ОБЩИЕ ХАРАКТЕРИСТИКИ

с водяным охлаждением

МОДЕЛЬ HK.PNG...		21	31	41	51	61	71	81	91	101	121	131
Охлаждение (R-410a)												
Общая холодопроизводительность	kW	6,46	9,98	13,80	17,26	19,95	23,46	25,67	30,03	34,01	40,54	45,05
Явная охлаждающая способность	kW	5,66	8,30	12,00	15,20	17,87	19,73	21,70	26,37	30,08	35,68	38,83
SHR		0,88	0,83	0,87	0,88	0,90	0,84	0,85	0,88	0,88	0,88	0,86
Потребление компрессора	kW	1,44	2,27	2,78	3,50	4,07	4,74	5,41	5,89	7,10	7,92	8,98
EER	kW	3,97	3,75	4,31	4,28	4,19	4,26	4,15	4,30	4,12	4,41	4,27
Охлаждение холодоносителем (7/12°C)												
Общая холодопроизводительность	kW			13,72	15,26	19,72	23,28	25,33	27,46	33,08	43,95	46,58
Явная охлаждающая способность	kW			11,55	12,94	16,23	19,58	21,41	23,39	28,97	36,16	38,53
SHR				0,84	0,85	0,82	0,84	0,85	0,85	0,88	0,82	0,83
Расход	m³/h			2,36	2,62	3,39	4,00	4,36	4,72	5,69	7,56	8,01
Потери давления	Kpa			34,5	42,1	42,9	20,8	24,4	23,01	19,4	34,9	38,8
Компрессор												
Тип компрессора		Роторный	Роторный	Спиральный	Спиральный	Спиральный	Спиральный	Спиральный	Спиральный	Спиральный	Спиральный	Спиральный
Количество компрессоров	pcs	1										
Контур охлаждения		1										
Вентилятор												
Тип вентилятора		EC										
Расход воздуха	m³/h	1650	2250	3500	4100	4500	5160	5800	6500	8750	9250	10250
Статическое давление	Pa	50	50	75	75	75	100	100	100	100	100	100
Количество вентиляторов		1										
Мощность двигателя вентилятора	kW	0,19	0,39	0,42	0,53	0,69	0,77	0,77	1,09	1,15	1,27	1,56
Электронагреватель												
Стандартный	kW	3,00	3,00	3,00	3,00	3,00	6,00	6,00	6,00	9,00	9,00	9,00
Максимальный	kW	6,00	6,00	6,00	6,00	6,00	12,00	12,00	12,00	15,00	15,00	15,00
Увлажнитель												
Тип увлажнителя		С электродным котлом										
Производительность	kg/h	4,00	4,00	4,00	4,00	4,00	8,00	8,00	8,00	8,00	8,00	8,00
Потребляемая мощность (макс.)	kW	3,00	3,00	3,00	3,00	3,00	6,00	6,00	6,00	6,00	6,00	6,00
Конденсатор												
Количество теплообменников		1										
Расход холодоносителя	m³/h	1,36	2,11	2,85	3,57	4,13	4,85	5,35	6,18	7,07	8,34	9,29
Потери давления	Kpa	6,6	7,73	8,59	9,27	28,9	38,9	47,8	43	42,1	40,5	49,8
Уровень звукового давления												
Уровень звукового давления (1м)	dB(A)	79,01	82,99	82,35	79,05	81,33	84,21	79,04	82,05	85,62	79,80	83,31
Уровень звукового давления (10м)	dB(A)	45,79	49,77	49,13	45,86	48,11	50,99	45,82	48,83	52,40	46,58	50,90

МОДЕЛЬ HK.PNG...		151	162	182	202	222	242	262	302	364	404	444
Охлаждение (R-410a)												
Общая холодопроизводительность	kW	51,35	51,10	59,66	65,36	73,58	81,09	90,10	102,69	119,32	136,05	147,15
Явная охлаждающая способность	kW	43,90	44,17	51,56	56,71	63,87	71,36	77,67	87,80	103,12	120,31	127,74
SHR		0,85	0,86	0,86	0,87	0,87	0,88	0,86	0,85	0,86	0,88	0,87
Потребление компрессора	kW	10,52	10,82	12,51	13,33	15,02	15,85	17,96	21,04	25,02	26,67	30,05
EER	kW	4,26	4,07	4,04	4,11	4,04	4,31	4,20	4,00	4,10	4,35	4,20
Охлаждение холодоносителем (7/12°C)												
Общая холодопроизводительность	kW		48,68	62,77	68,48	77,55	72,25	81,08	91,66			
Явная охлаждающая способность	kW		40,54	56,61	60,97	63,98	60,65	67,28	76,75			
SHR			0,83	0,90	0,89	0,83	0,84	0,83	0,84			
Расход	m³/h		8,37	10,80	11,78	13,34	12,43	13,95	15,77			
Потери давления	Kpa		43,5	37,8	36,4	49,4	41,8	30,8	26			
Компрессор												
Тип компрессора		Спиральный										
Количество компрессоров	pcs	1	2	2	2	2	2	2	2	4	4	4
Контур охлаждения		1								2	2	2
Управление производительность	step	1	3	3	3	3	3	3	3	7	7	7
Вентилятор												
Тип вентилятора		EC Plug										
Расход воздуха	m³/h	11700	12400	14125	16000	17150	17500	20000	24000	27500	29850	34000
Статическое давление	Pa	100	150	150	150	150	150	150	150	150	150	150
Количество вентиляторов		2	2	2	2	2	3	3	3	4	4	4
Мощность двигателя вентилятора	kW	1,54	1,74	2,26	2,56	3,19	2,96	3,51	4,65	4,06	4,58	4,96
Электронагреватель												
Стандартный	kW	9,00	12,00	12,00	12,00	12,00	18,00	18,00	18,00	18,00	18,00	18,00
Максимальный	kW	15,00	18,00	18,00	18,00	18,00	24,00	24,00	24,00	30,00	30,00	30,00
Увлажнитель												
Тип увлажнителя		С электродным котлом										
Производительность	kg/h	15,00	15,00	15,00	15,00	15,00	15,00	15,00	15,00	30,00	30,00	30,00
Потребляемая мощность (макс.)	kW	11,30	11,30	11,30	11,30	11,30	11,30	11,30	11,30	22,50	22,50	22,50
Конденсатор												
Количество теплообменников		1										
Расход холодоносителя	m³/h	10,64	10,65	12,41	13,53	15,24	16,67	18,59	21,28	24,83	27,99	30,48
Потери давления	Kpa	40,8	40,8	39,7	47,1	39,3	46,2	48,5	41,6	39,7	47,1	39,3
Уровень звукового давления												
Уровень звукового давления (1м)	dB(A)	79,97	83,79	85,74	85,47	87,21	88,63	86,80	87,40	88,75	88,48	90,22
Уровень звукового давления (10м)	dB(A)	46,95	50,57	52,53	52,25	53,99	55,41	53,58	54,18	55,53	55,26	87,00

Компания «Имбат» оставляет за собой право вносить изменения в модель, мощность, размеры и характеристики без предварительного уведомления.

ТИПЫ СИСТЕМ ОХЛАЖДЕНИЯ

DX (воздушное охлаждение)
Кондиционер +
Конденсатор

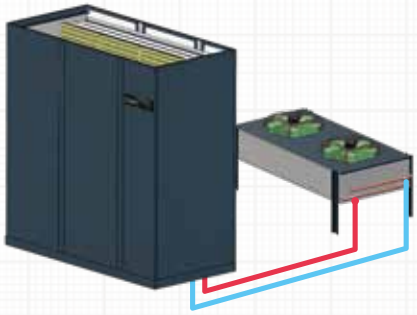

DX (водяное охлаждение)
Кондиционер
+Сухая градирня

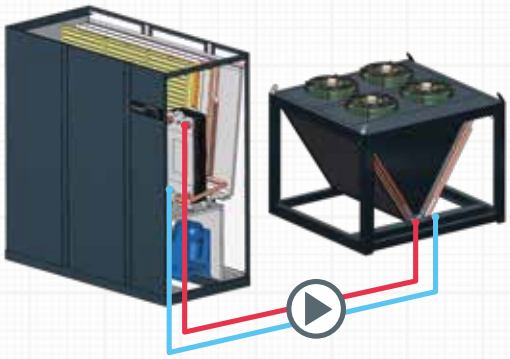

Кондиционер
+Чиллер/Чиллер
с естественным охлаждением

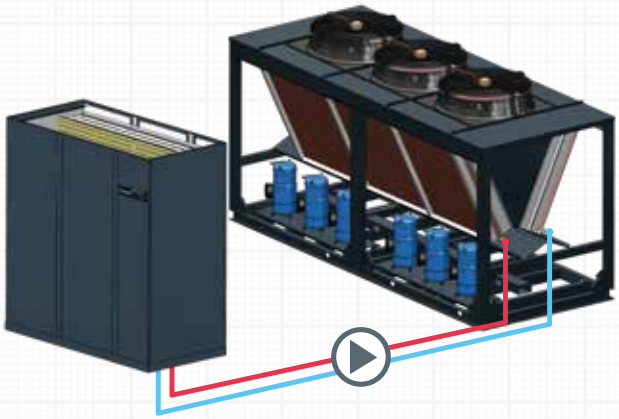

Непосредственное испарение *DX*
(водяное охлаждение) + Кондиционер DX +
Сухая градирня

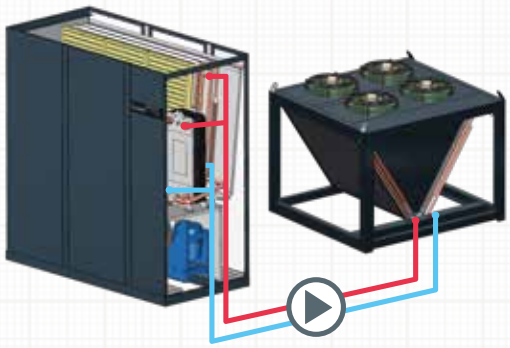

Двойная система охлаждения DX
+Кондиционер
+Чиллер/Чиллер
с естественным охлаждением

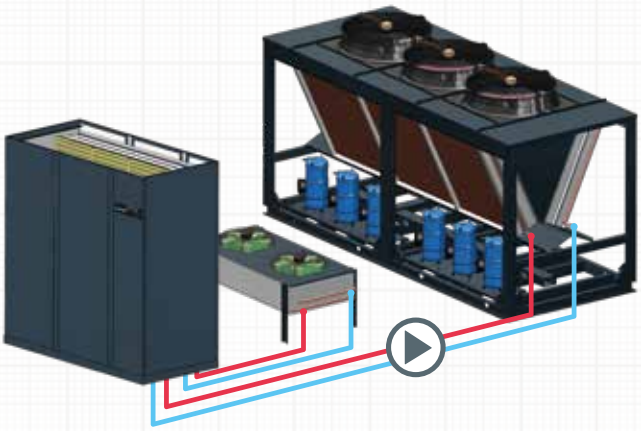

Компания «Имбат» оставляет за собой право вносить изменения в модель, мощность, размеры и характеристики без предварительного уведомления.

СИСТЕМНЫЕ ВОЗМОЖНОСТИ

Двойная система охлаждения с резервированием, DX+Кондиционер+DX+Чиллер/Чиллер с естественным охлаждением

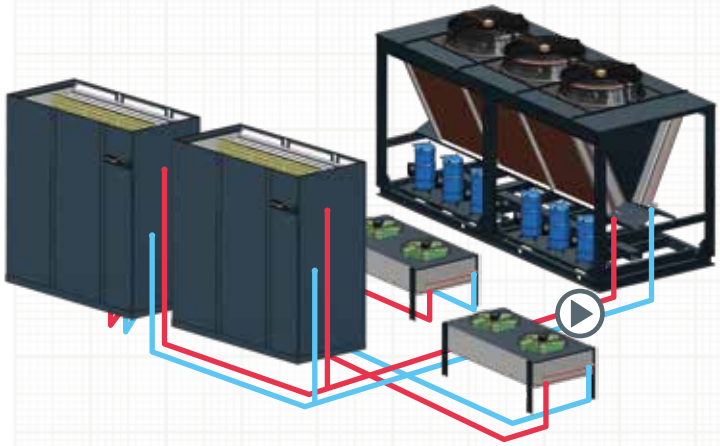

Кондиционеры с резервированием + Чиллер/Чиллер с естественным охлаждением

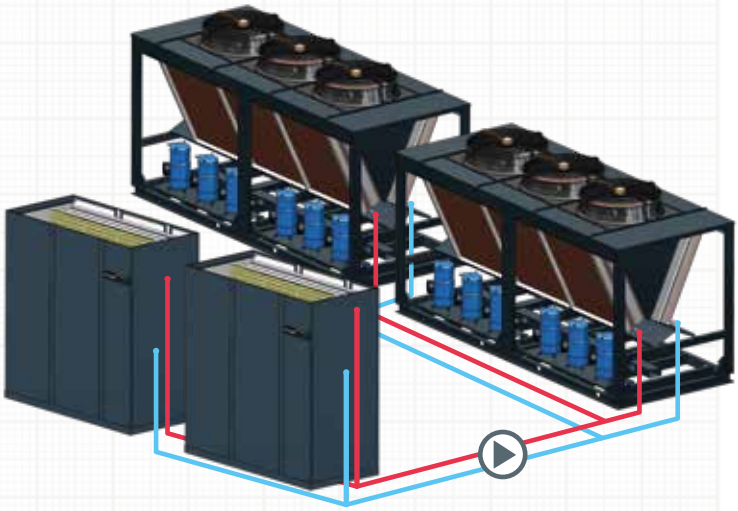

Двойная система охлаждения с резервированием, DX+Кондиционер+Сухая градирня

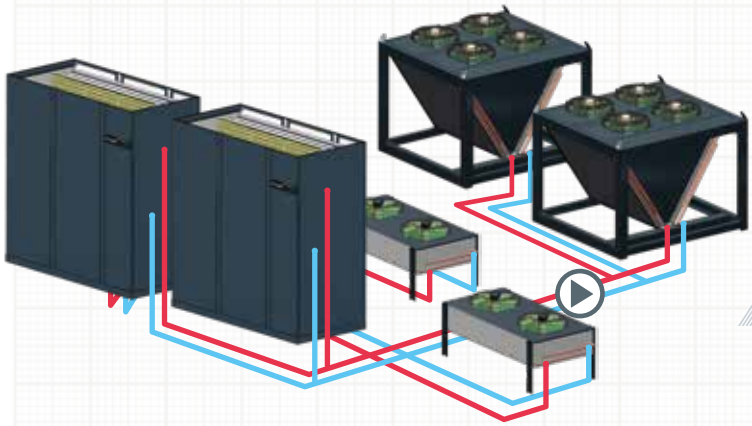

Двойная система охлаждения с резервированием, DX+Кондиционер+Чиллер/Чиллер с естественным охлаждением

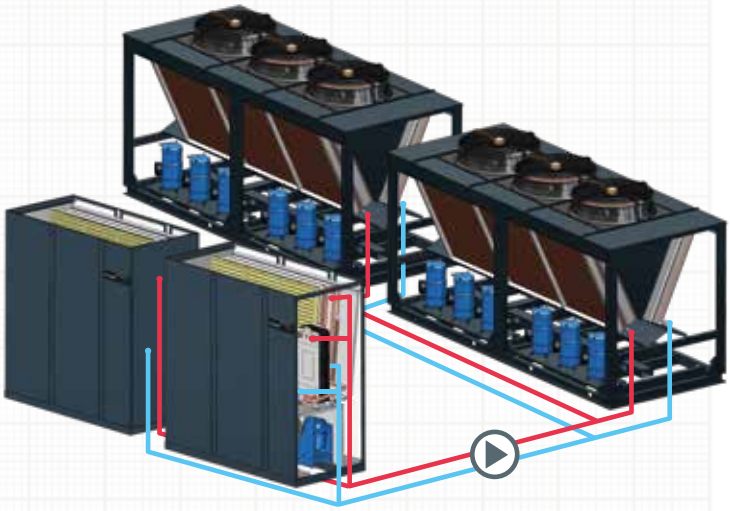

Двойная система охлаждения с резервированием, DX+Кондиционер+DX+Сухая градирня

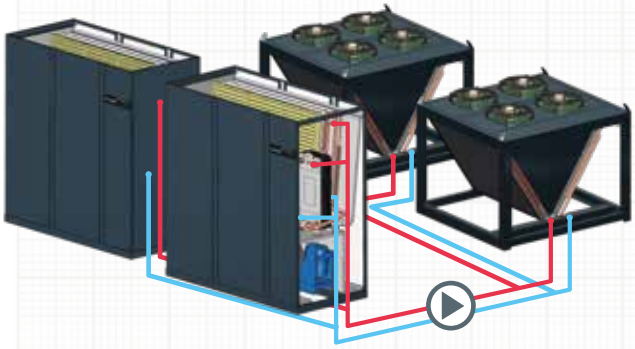

Компания «Имбат» оставляет за собой право вносить изменения в модель, мощность, размеры и характеристики без предварительного уведомления.

МАЛЕНЬКИЙ ТИПОРАЗМЕР, БОЛЬШАЯ ПРОИЗВОДИТЕЛЬНОСТЬ

Прецизионные системы кондиционирования воздуха «Имбат» обеспечивают широкий диапазон производительности в виде одно-, двух-, трех-, четырёх- и пятидверных моделей. Они занимают мало места благодаря своим небольшим размерам и обеспечивают высокую энергоэффективность.

kW	МОДЕЛЬ HK.HNG/HK.PNG...	DX		DX + холодная вода
		С воздушным охлаждением	С водяным охлаждением	С двойной системой охлаждения
6,5 - 10	21	▲	▲	
	31	▲	▲	
13 - 30	41	▲	▲	▲
	51	▲	▲	▲
	61	▲	▲	▲
	71	▲	▲	▲
	81	▲	▲	▲
	91	▲	▲	▲
32 - 51	101	▲	▲	▲
	121	▲	▲	▲
	131	▲	▲	▲
	151	▲	▲	▲
48,5 - 74	162	▲	▲	▲
	182	▲	▲	▲
	202	▲	▲	▲
	222	▲	▲	▲
77 - 103	242	▲	▲	▲
	262	▲	▲	▲
	302	▲	▲	▲
113 - 147	364	▲	▲	
	404	▲	▲	
	444	▲	▲	

Компания «Имбат» оставляет за собой право вносить изменения в модель, мощность, размеры и характеристики без предварительного уведомления.

РЕШЕНИЯ ДЛЯ ДАТА ЦЕНТРОВ

СИСТЕМА КОНДИЦИОНИРОВАНИЯ ДЛЯ ДАТА ЦЕНТРА

Система охлаждения задней двери снижает потребление энергии на 30 %. Теплообменник, установленный в задней двери, индивидуально обеспечивает охлаждение шкафов центра обработки данных. Температура, которая поднимается до 50°C, передается в резерв горячей воды в здании и, таким образом, устраняет около 30% общего расхода энергии.

- Производство горячей воды с помощью теплообменника рекуперации тепла и осушение с помощью конденсатора повторного нагрева
- Производство горячей воды с использованием пластинчатой рекуперации тепла
- Высокий (DIO=1) коэффициент явного тепла
- Интегрированная система IoT
- Соответствие положениям в области фторсодержащих газов

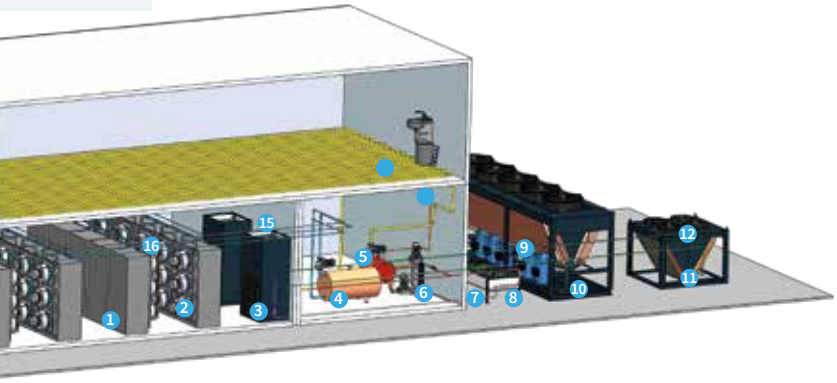

1- Шкаф дата центра	10- Чиллер с естественным охлаждением
2- Теплообменник задней двери	11- Сухой охладитель
3- Прецизионный кондиционер	12- Линия сухого охлаждения
4- Нагревательный бак	13- Линия горячей воды
5- Бак для горячей воды	14- Обогрев пола
6- Рекуперация тепла	15- Линия нагнетания теплообменника задней двери
7- Обратная линия конденсатора	16- Обратный трубопровод теплообменника задней двери
8- Конденсатор DX	
9- Линия нагнетания конденсатора	

ЕСТЕСТВЕННОЕ ОХЛАЖДЕНИЕ

Прямое естественное охлаждение позволяет кондиционеру автоматически регулировать подачу свежего воздуха в диапазоне от 0 до 100 % и значительно снижает расход энергии.

	Рабочий режим	Охлаждение	1-Замораживание	2-Свежий воздух	3-Внутренний воздух	4-Вытяжной воздух
A	Лето	Активный	%0	%0	%100	%0
B	Весна	Активный	%0	%0-100	%0-100	%0-100
C	Зима	Пассивный	%0	%100	%0	%100
D	Секционный	Пассивный	%50-100	%50-100	%50-100	%50-100

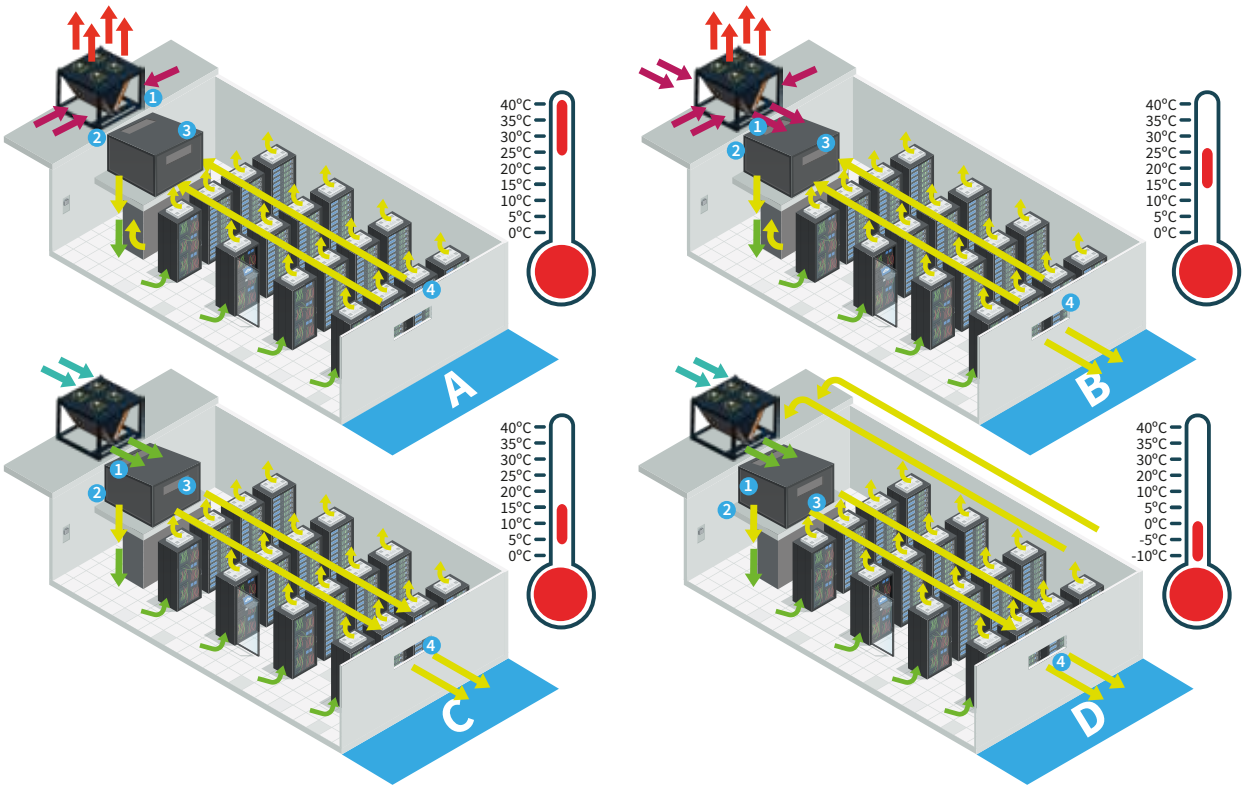

Компания «Имбат» оставляет за собой право вносить изменения в модель, мощность, размеры и характеристики без предварительного уведомления.

ГАБАРИТНЫЕ РАЗМЕРЫ

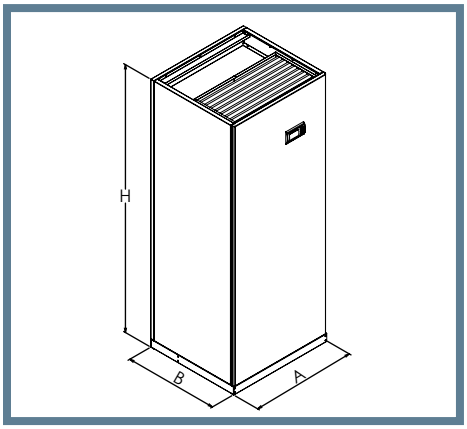

МОДЕЛЬ HK.HNG/HK.PNG...		21	31	41	51
A	mm	700	700	780	780
B		500	500	700	700
H		1600	1600	1980	1980

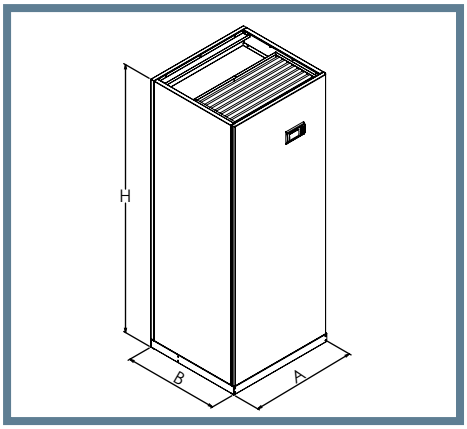

МОДЕЛЬ HK.HNG/HK.PNG...		61	71	81	91
A	mm	780	950	950	950
B		700	780	780	780
H		1980	1980	1980	1980

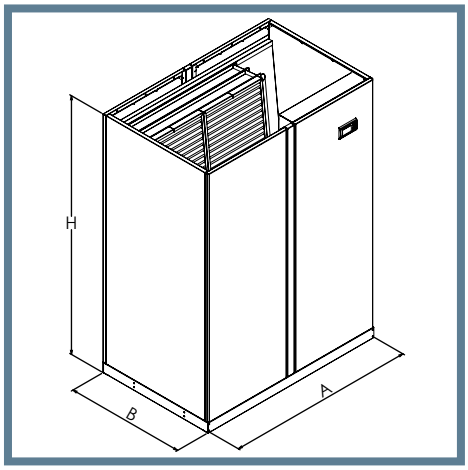

МОДЕЛЬ HK.HNG/HK.PNG...		101	121	131	151
A	mm	1300	1300	1300	1650
B		930	930	930	930
H		1980	1980	1980	1980

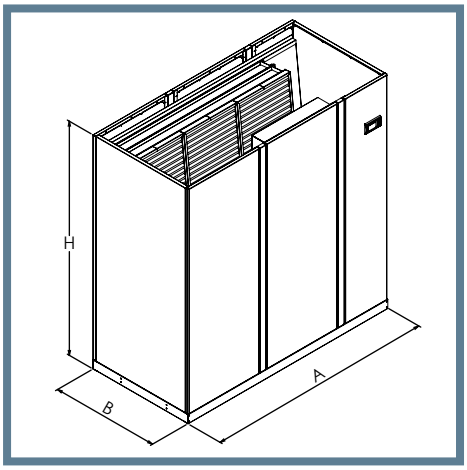

МОДЕЛЬ HK.HNG/HK.PNG...		162	182	202	222
A	mm	1950	1950	1950	1950
B		930	930	930	930
H		1980	1980	1980	1980

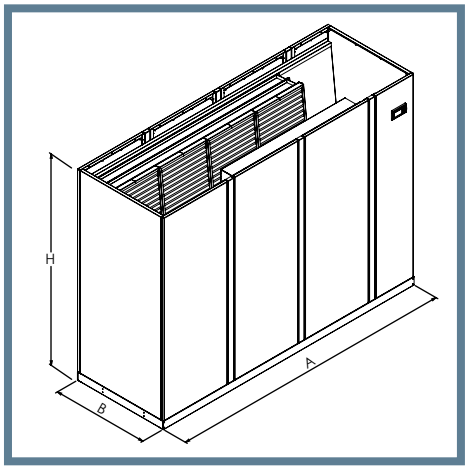

МОДЕЛЬ HK.HNG/HK.PNG...		242	262	302
A	mm	2450	2450	2450
B		930	930	930
H		1980	1980	1980

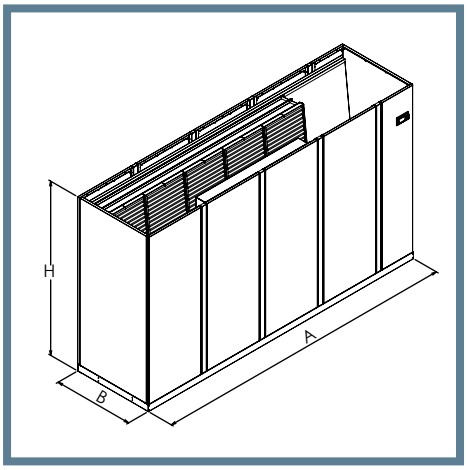

МОДЕЛЬ HK.HNG/HK.PNG...		364	404	444
A	mm	3350	3350	3350
B		930	930	930
H		1980	1980	1980

Компания «Имбат» оставляет за собой право вносить изменения в модель, мощность, размеры и характеристики без предварительного уведомления.

ХАРАКТЕРИСТИКИ		Стандарт	Опционально	Стандарт	Опционально
		Точный контроль температуры и влажности		Контроль температуры	
Вентилятор	EC вентилятор (Plug Fan)	▲		▲	
	AC вентилятор (Plug Fan)		▲		▲
Фильтр	Фильтр G4	▲		▲	
	Фильтр F7		▲		▲
	Фильтр F9		▲		▲
Компрессор	Спиральный компрессор	▲		▲	
	Асимметричный контур охлаждения	▲		▲	
	Инверторный компрессор		▲		▲
	Равномерный износ компрессоров	▲		▲	
	Контроль чередования фаз и защита фаз в компрессоре	▲		▲	
	Низкий пусковой ток в компрессоре	▲		▲	
	Два независимых контура охлаждения (21-302)		▲		▲
	Два независимых контура охлаждения (364-444)	▲		▲	
Увлажнение	Пропорциональный увлажнитель	▲			
	Ультразвуковой увлажнитель		▲		
Охлаждение	Испаритель с медной трубкой и алюминиевым оребрением	▲		▲	
	Водяной теплообменник		▲		▲
	Электронный расширительный клапан	▲		▲	
	Термостатический расширительный клапан		▲		▲
	Дренажный поддон из хромоникелевой нержавеющей стали	▲		▲	
	Обратный клапан на жидкостной линии		▲		▲
	Испаритель с гидрофильным или эпоксидным покрытием		▲		▲
	Теплообменник с гидрофильным или эпоксидным покрытием		▲		▲
Конденсатор	Конденсатор с медной трубкой и алюминиевым оребрением	▲		▲	
	Осевой вентилятор конденсатора	▲		▲	
	Конденсатор с гидрофильным или эпоксидным покрытием		▲		▲
	Конденсатор с медной трубкой и медным оребрением		▲		▲
	Микроканальный конденсатор		▲		▲
	Конденсатор пластинчатого типа с водяным охлаждением		▲		▲
	Конденсатор с корпусом трубчатого типа с водяным охлаждением		▲		▲
	Конденсатор с охлаждением морской водой		▲		▲
Осушение	Электрический нагреватель	▲		▲	
	Электрический нагреватель со ступенчатым регулированием		▲		▲
Автоматизация	Датчик температуры приточного воздуха	▲		▲	
	Датчик температуры вытяжного воздуха	▲		▲	
	Датчик влажности приточного воздуха		▲		▲
	Датчик влажности вытяжного воздуха	▲		▲	
	Датчик перепада давления при загрязнении фильтра	▲		▲	
	Датчик расхода воздуха	▲		▲	
	Датчик перепада давления вентилятора		▲		▲
	Датчик пожара на входе		▲		▲
	Панель дистанционного управления		▲		▲
	Панель управления с графическим экраном	▲		▲	
	Возможность подключения к автоматизации здания через «Modbus»		▲		▲
	Системная интеграция через протоколы «Lanwork» или «Bacnet»		▲		▲
	Удаленный доступ через модем или «Modbus» через «Ethernet»	▲		▲	
	Журнал данных	▲		▲	
	Ежедневное и еженедельное программирование	▲		▲	
	Датчик перегрева (через ЭТРВ)	▲		▲	
	Реле низкого давления		▲		▲
	Реле высокого давления	▲		▲	
	Датчик низкого давления		▲		▲
	Датчик высокого давления		▲		▲
	Регулировка скорости вентилятора конденсатора		▲		▲
	Пресостат низкого давления		▲		▲
	Пресостат высокого давления		▲		▲
	Трехходовой клапан теплообменника холодной воды		▲		▲
	Вкл/Выкл двигатель клапана		▲		▲
Общее	Защита от низкого давления гидравлической части испарителя		▲		▲
	Защита от низкого давления гидравлической части конденсатора		▲		▲
	Блок естественного охлаждения		▲		▲
	Внутренний корпус из хромоникелевой нержавеющей стали		▲		▲
	Изоляция корпуса		▲		▲
	Корпус с двухслойной изоляцией		▲		▲
	Пленум		▲		▲
	Возможность использования внутри помещений		▲		▲
	Подходит для высоких температур окружающей среды				
	Зимний комплект				

Компания «Имбат» оставляет за собой право вносить изменения в модель, мощность, размеры и характеристики без предварительного уведомления.

Системы кондиционирования и охлаждения воздуха «Имбат»
Kemalpaşa Organize Sanayi Bölgesi, 62. Sokak No: 14, 35370 Ulucak-Kemalpaşa, İzmir **Türkiye**

T *+90 232* 877 21 01
Ф *+90 232* 877 21 04

info@imbat.com
www.imbat.com

/imbathvacr